Huber
TEL. (+39) 0322 967783
MAIL. huber@huberitalia.com

# Kit braccio doccia con presa d'acqua SHOWER_SS0K0020

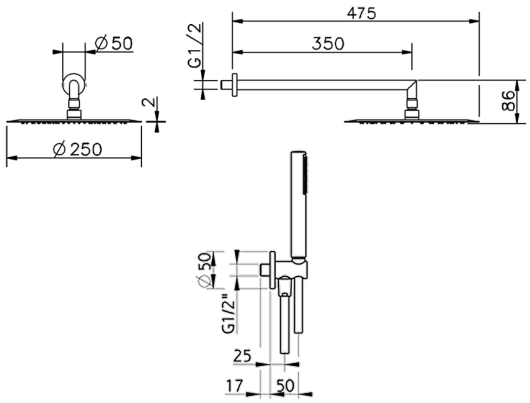


MODELLO **SS0K0020**

Kit braccio doccia con presa d'acqua,braccio doccia L.350 mm,soffione tondo D.250 mm SP.2mm in INOX,doccetta monogetto minimalista in ABS D.26 mm,presa d'acqua 1/2",flessibile liscio SILVERFLEX 150 cm

FINITURE DISPONIBILI

**21** 21 Cromo

CARATTERISTICHE

2025-05-12

© 2021 Huber. Via Brughiere, 50. 28017 - San Maurizio (NO) - Italy
Mail: huber@hubertitalia.com, Telefono: (+39) 0322 967783, P.Iva IT02422800033.