Parte esterna termostatico doccia incasso NUOVA KIRUNA_K2007200

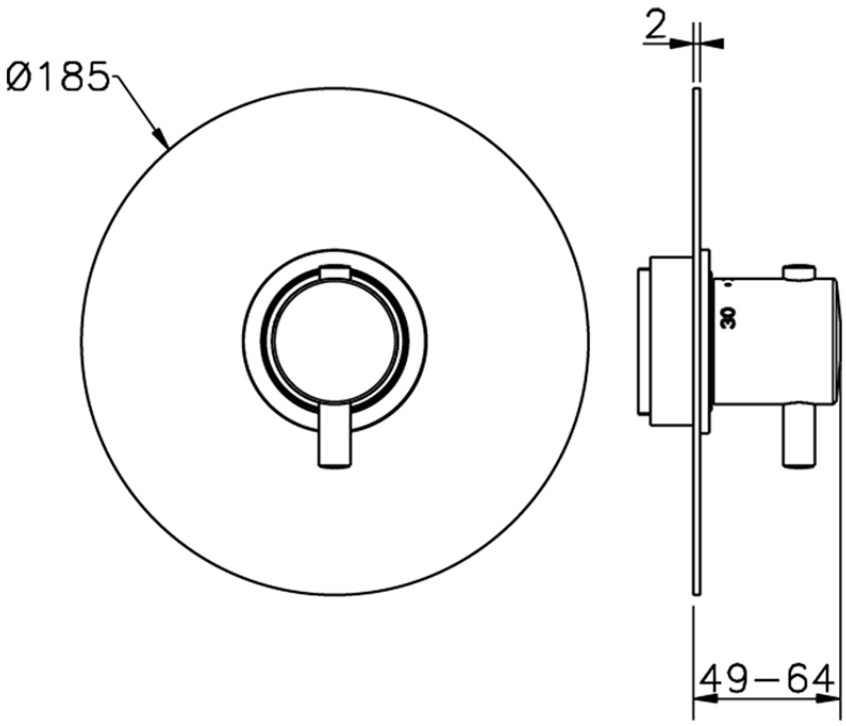

K2007200 https://www.huberitalia.com/parte-esterna-termostatico-doccia-incasso-nuova-kiruna-k2007200

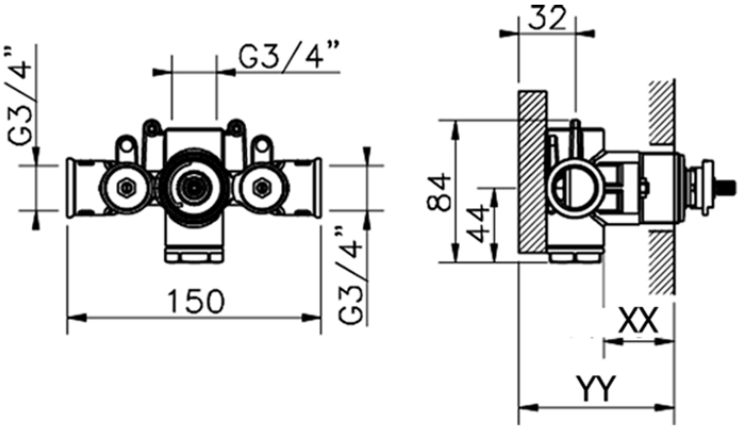

Piastra/Plate/Plaque/Platte/Placa
2-3mm: XX 25-40 YY 76-91
10mm: XX 16-31 YY 65-80

ZB007221 https://www.huberitalia.com/parte-incasso-termostatico-doccia-3-4-incasso-zb007221

2026-09-18