Huber
TEL. (+39) 0322 967783
MAIL. huber@huberitalia.com

Parte esterna monocomando lavabo a parete CHRONOS_CR00551F

MODELLO **CR00551F**

Parte esterna monocomando lavabo a parete,senza parte incasso,bocca L.300 mm,per art.Easy-Box ZB002450 e art.ZB025510

FINITURE DISPONIBILI

21 21 Cromo

2F 2F Nichel Spazzolato

2Q 2Q Black Titanium

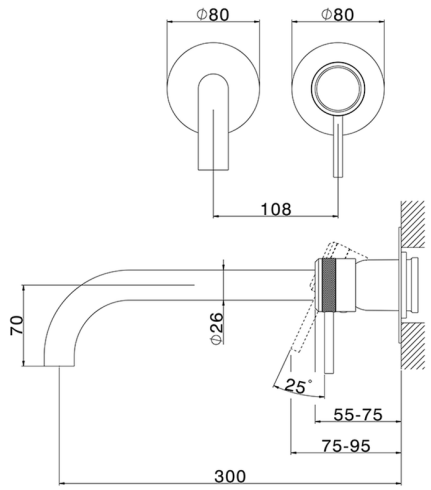

CARATTERISTICHE

Installazione	**Incasso**
Parti Incasso necessarie	**ZB002450**

© 2021 Huber. Via Brughiere, 50. 28017 - San Maurizio (NO) - Italy
Mail: huber@hubertitalia.com, Telefono: (+39) 0322 967783, P.Iva IT02422800033.

Parte esterna monocomando lavabo a parete CHRONOS_CR00551F

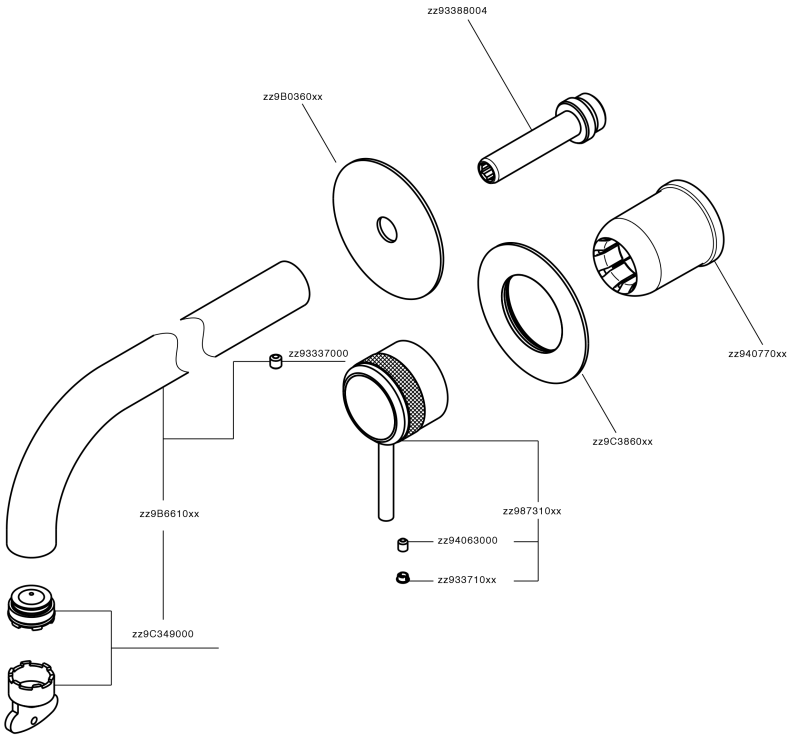

CR00551F https://www.huberitalia.com/parte-esterna-monocomando-lavabo-a-parete-chronos-cr00551f

Huber
TEL. (+39) 0322 967783
MAIL. huber@huberitalia.com

Parte incasso monocomando lavabo a parete Easy-Box INCASSO_ZB002450

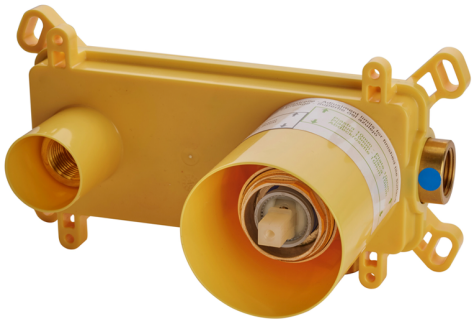

MODELLO **ZB002450**

Parte incasso monocomando lavabo a parete Easy-Box,con scatola di protezione,senza parte esterna

FINITURE DISPONIBILI

04 04 Senza Finitura

CARATTERISTICHE

Installazione	**Incasso**
Ricambio Cartuccia	**ZZ95409000**
Cartuccia Monocomando 35 mm	
Incasso	**1**

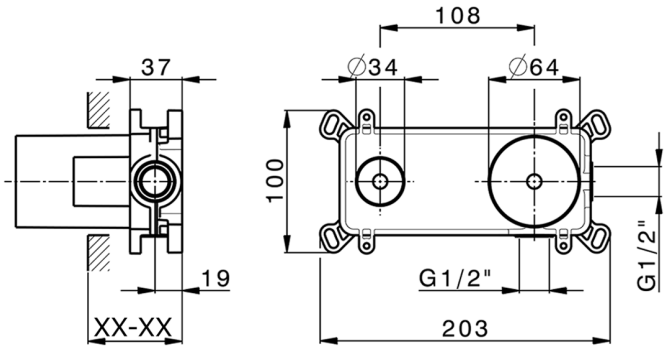

Piastra/Plate/Plaque/Platte/Placa
2-3mm: XX 56-76
10mm: XX 48-68

EcoStop

Con il Dispositivo EcoStop l'apertura dell'acqua avviene con un punto duro al 50% circa della portata. Un fermo a metà apertura, da vincere con una leggera forza solo e soltanto quando ci sia una reale necessità di richiesta d'acqua alla massima portata. Ciò permette di consumare fino al 50% in meno di acqua.

2025-08-27

© 2021 Huber. Via Brughiere, 50. 28017 - San Maurizio (NO) - Italy
Mail: huber@hubertitalia.com, Telefono: (+39) 0322 967783, P.Iva IT02422800033.