Huber
TEL. (+39) 0322 967783
MAIL. huber@huberitalia.com

Completo Termostatico per One-Box ONE BOX_MT0BT030

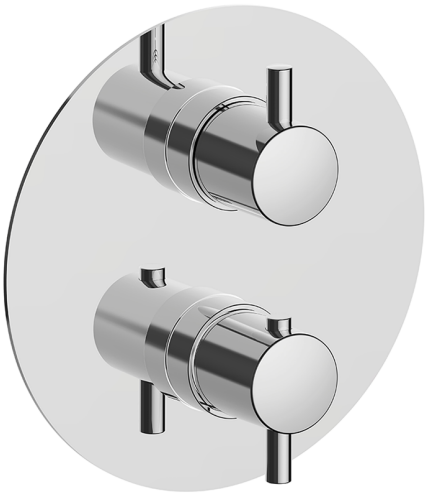

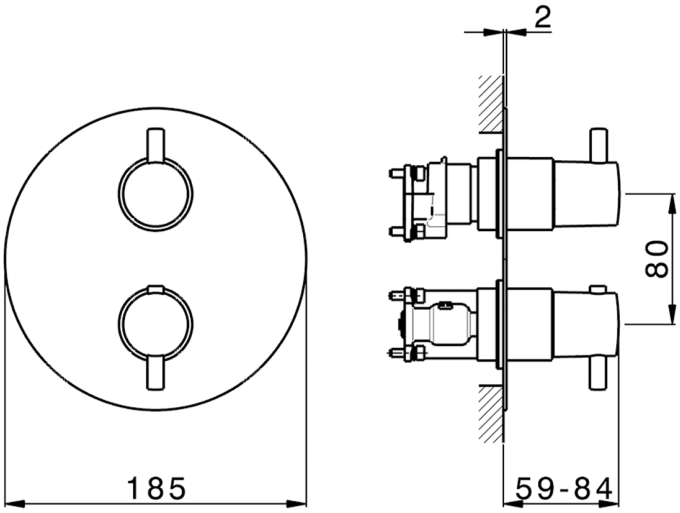

MODELLO **MT0BT030**

Completo Termostatico per One-Box,con deviastop 1-2-3 uscite,profondità minima di installazione 67 mm,senza parte incasso,per art.ZB00B030-ZB00B031

FINITURE DISPONIBILI

	21	21 Cromo
	26	26 Vecchio Rame
	2F	2F Nichel Spazzolato
	2W	2W Oro Spazzolato
	40	40 Nero Opaco
	4Q	4Q Bianco Opaco

CARATTERISTICHE

Ricambio Cartuccia	**24.04A.PP**
Installazione	**Incasso**
Parti Incasso necessarie	**ZB00B031**
	ZB00B030

DeviaStop

La tecnologia Devia Stop di Huber consente con un semplice movimento rotativo di gestire la portata dell'acqua e di scegliere la modalità d'erogazione (soffione, doccetta a mano).

Termostatico

Il Termostatico Huber è il tuo personale gestore dell'acqua che ti aiuta a gestire e controllare acqua ed energia senza sprechi.

© 2021 Huber. Via Brughiere, 50. 28017 - San Maurizio (NO) - Italy
Mail: huber@hubertitalia.com, Telefono: (+39) 0322 967783, P.Iva IT02422800033.

Huber
TEL. (+39) 0322 967783
MAIL. huber@huberitalia.com

One-Box Universale per incasso ONE BOX_ZB00B031

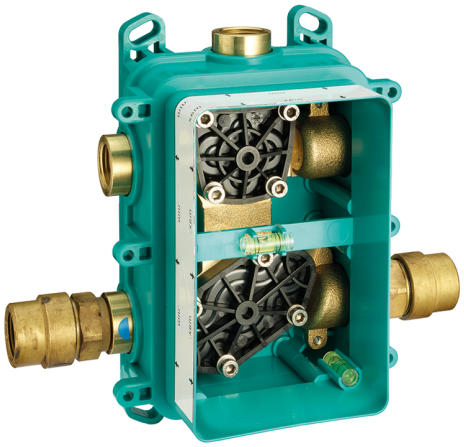

MODELLO **ZB00B031**

One-Box Universale per incasso,per termostatico o monocomando 1 o 2 o 3 uscite,senza parte esterna,con silenziatori,con guarnizione per sigillatura

FINITURE DISPONIBILI

04 04 Senza Finitura

CARATTERISTICHE

Incasso	**1**
Installazione	**Incasso**

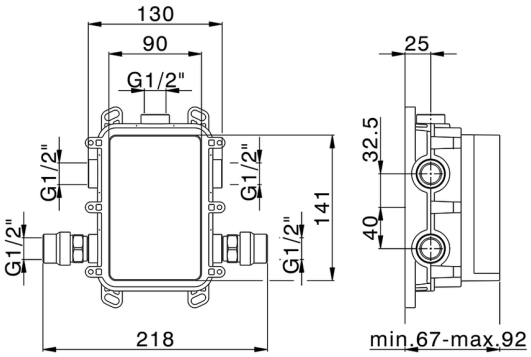

Termostatico

Il Termostatico Huber è il tuo personale gestore dell'acqua che ti aiuta a gestire e controllare acqua ed energia senza sprechi.

© 2021 Huber. Via Brughiere, 50. 28017 - San Maurizio (NO) - Italy
Mail: huber@hubertitalia.com, Telefono: (+39) 0322 967783, P.Iva IT02422800033.

Huber
TEL. (+39) 0322 967783
MAIL. huber@huberitalia.com

One-Box Universale per incasso ONE BOX_ZB00B030

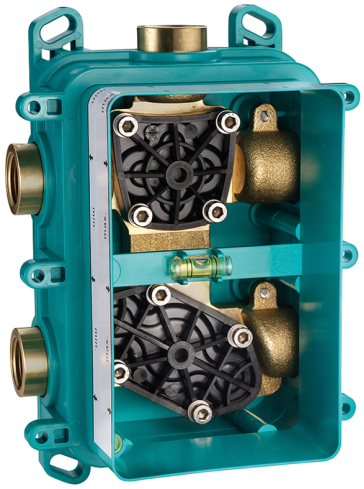

MODELLO **ZB00B030**

One-Box Universale per incasso,per termostatico o monocomando 1 o 2 o 3 uscite,senza parte esterna,senza silenziatori,con guarnizione per sigillatura

FINITURE DISPONIBILI

04 04 Senza Finitura

CARATTERISTICHE

Incasso	**1**
Installazione	**Incasso**

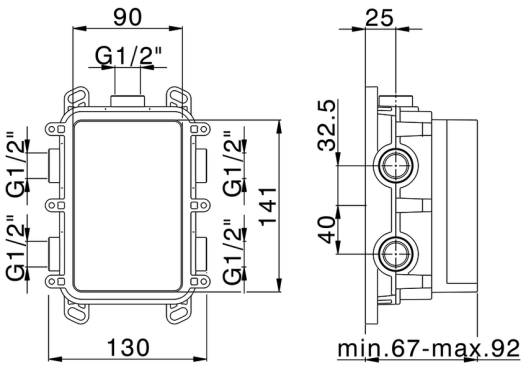

Termostatico

Il Termostatico Huber è il tuo personale gestore dell'acqua che ti aiuta a gestire e controllare acqua ed energia senza sprechi.

2026-11-24

© 2021 Huber. Via Brughiere, 50. 28017 - San Maurizio (NO) - Italy
Mail: huber@hubertitalia.com, Telefono: (+39) 0322 967783, P.Iva IT02422800033.