Miscelatore monocomando bidet TRATTO EVO_TV000550

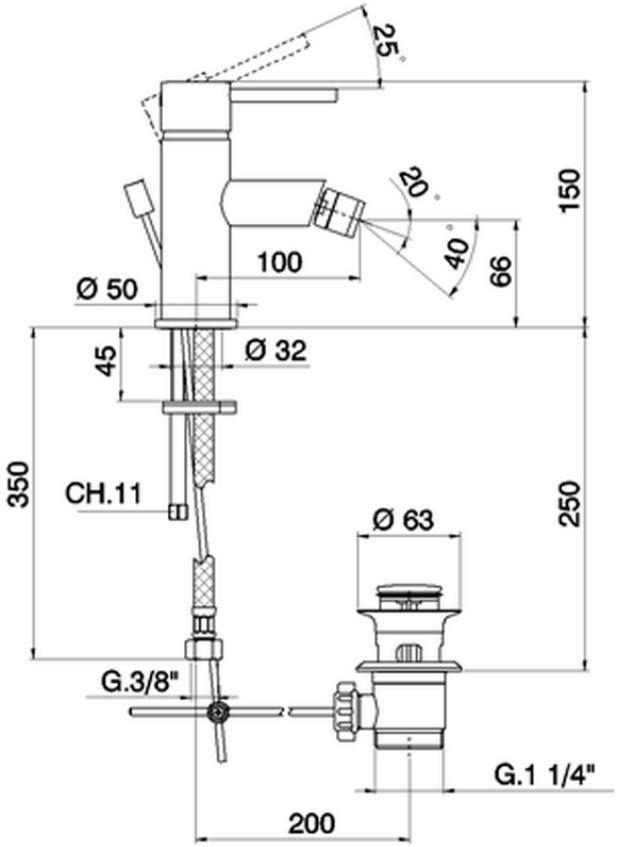

TV000550 https://www.huberitalia.com/miscelatore-monocomando-bidet-tratto-evo-tv000550

2026-02-27

© 2021 Huber. Via Brughiere, 50. 28017 - San Maurizio (NO) - Italy
Mail: huber@hubertitalia.com, Telefono: (+39) 0322 967783, P.Iva IT02422800033.