Huber
TEL. (+39) 0322 967783
MAIL. huber@huberitalia.com

Colonna doccia termostatica 2 funzioni DADO_DDC78010

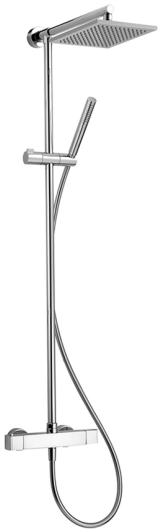

MODELLO **DDC78010**

Colonna doccia termostatica 2 funzioni,deviastop 2 uscite,colonna fissa,supporto doccetta scorrevole,doccetta monogetto minimalista D.26 mm in ABS,soffione quadro 250x250 mm sp.8 mm in Ottone,flessibile liscio SUPREME 150 cm

FINITURE DISPONIBILI

21 21 Cromo

CARATTERISTICHE

Ricambio Cartuccia **22.04A.AR - ZZ97279004**

Cartuccia Termostatica Argo 2 (filtro lungo)

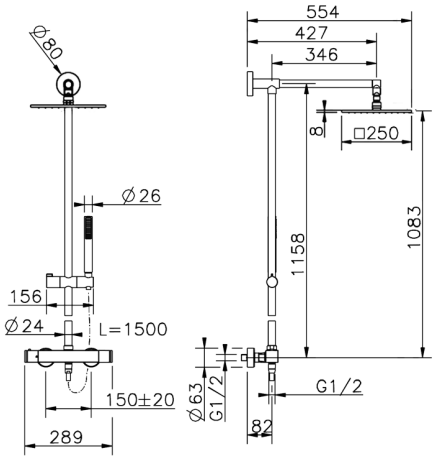

DeviaStop

La tecnologia Devia Stop di Huber consente con un semplice movimento rotativo di gestire la portata dell'acqua e di scegliere la modalità d'erogazione (soffione, doccetta a mano).

SafeTouch

Il sistema SafeTouch Huber mantiene il corpo del miscelatore freddo al tatto durante il funzionamento.

Termostatico

Il Termostatico Huber è il tuo personale gestore dell'acqua che ti aiuta a gestire e controllare acqua ed energia senza sprechi.

© 2021 Huber. Via Brughiere, 50. 28017 - San Maurizio (NO) - Italy
Mail: huber@hubertitalia.com, Telefono: (+39) 0322 967783, P.Iva IT02422800033.

Huber
TEL. (+39) 0322 967783
MAIL. huber@huberitalia.com

Colonna doccia termostatica 2 funzioni DADO_DDC78010

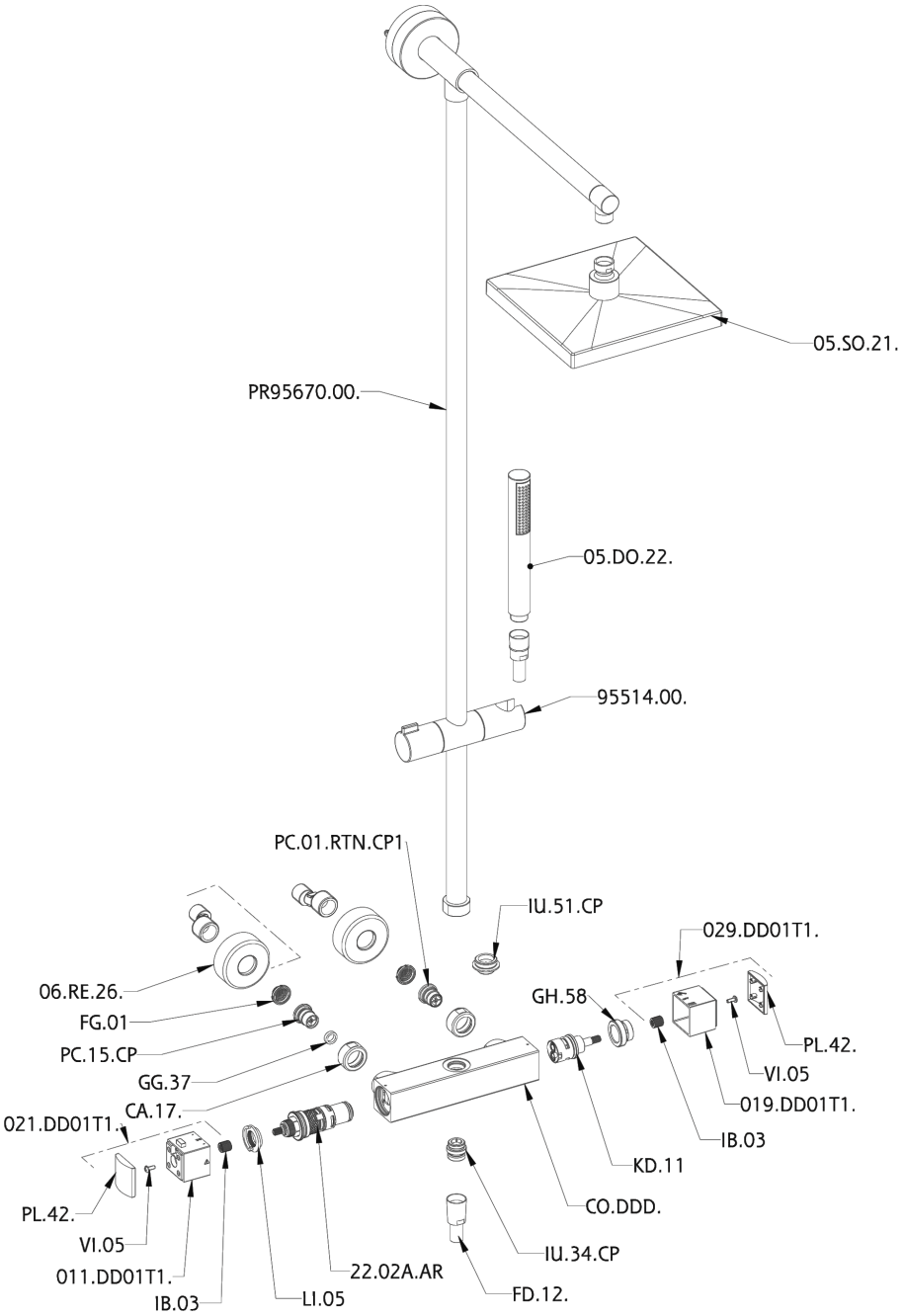

DDC78010 https://www.huberitalia.com/colonna-doccia-termostatica-2-funzioni-dado-ddc78010

2025-07-31

© 2021 Huber. Via Brughiere, 50. 28017 - San Maurizio (NO) - Italy
Mail: huber@hubertitalia.com, Telefono: (+39) 0322 967783, P.Iva IT02422800033.