Huber
TEL. (+39) 0322 967783
MAIL. huber@huberitalia.com

Pannello doccia monocomando 2 funzioni COLUMNS_ZS105030



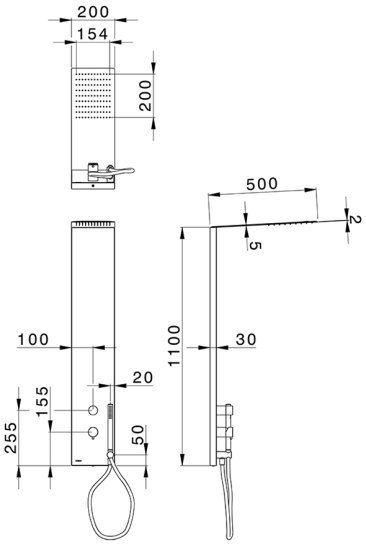

MODELLO **ZS105030**

Pannello doccia monocomando 2 funzioni,pannello doccia in acciaio inox AISI 304,deviastop 2 uscite,supporto doccetta con presa d'acqua,doccetta monogetto D.23 mm ABS,soffione rettangolare 200x500 sp.24 mm Inox,con valvola di sicurezza brevettata,funzione pioggia,flessibile PVC 150 cm

FINITURE DISPONIBILI

D1 D1 Inox Spazzolato

40 40 Nero Opaco

4Q 4Q Bianco Opaco

D2 D2 Inox Lucido

CARATTERISTICHE

Ricambio Cartuccia **ZZ99751000**

Cartuccia Monocomando 35 mm

2026-11-25

© 2021 Huber. Via Brughiere, 50. 28017 - San Maurizio (NO) - Italy
Mail: huber@hubertitalia.com, Telefono: (+39) 0322 967783, P.Iva IT02422800033.