Miscelatore monocomando bidet DADO_DD000560

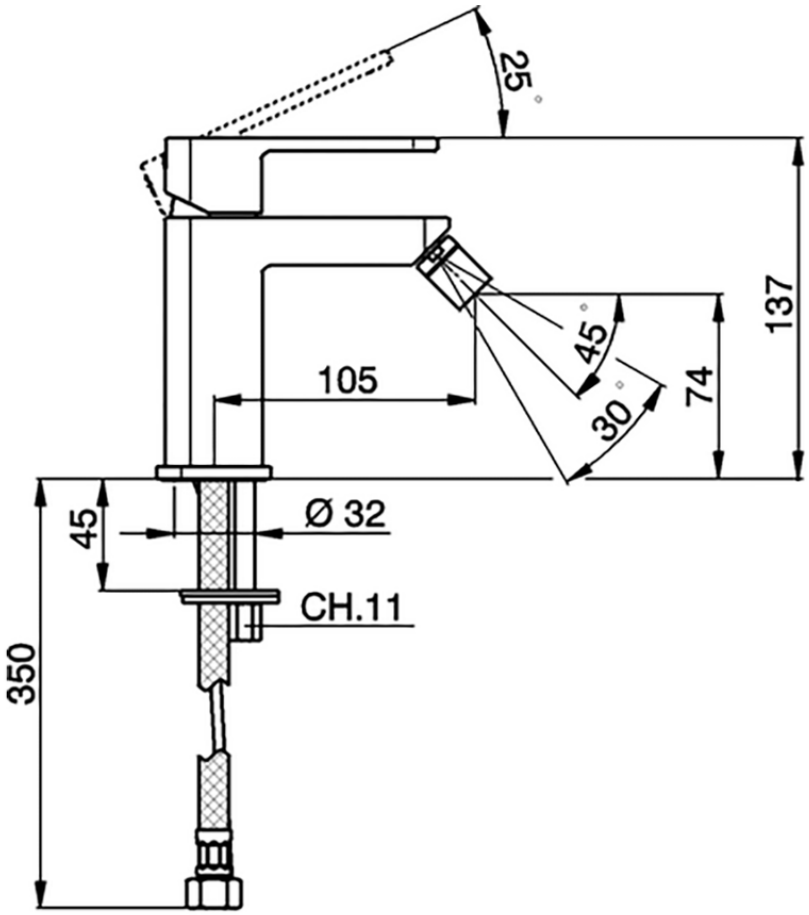

DD000560 https://www.huberitalia.com/miscelatore-monocomando-bidet-dado-dd000560

2026-06-14