Colonna miscelatore vasca 3 funzioni COLUMNS_AC904151

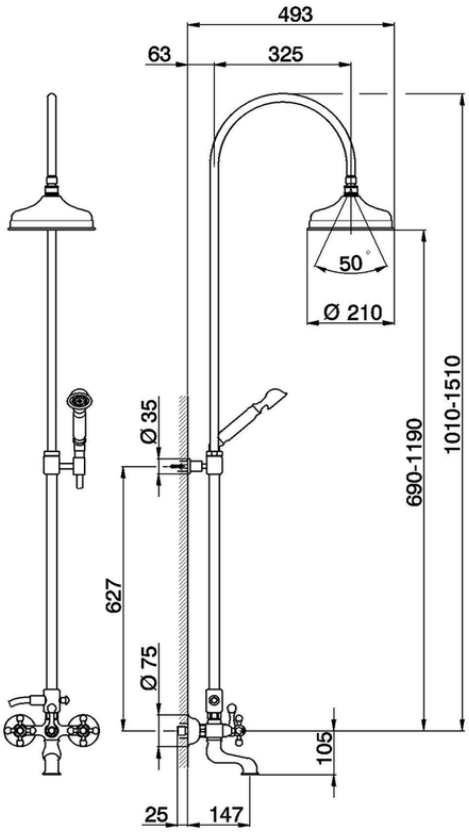

AC904151 https://www.huberitalia.com/colonna-miscelatore-vasca-3-funzioni-columns-ac904151

2026-04-25