Huber
TEL. (+39) 0322 967783
MAIL. huber@huberitalia.com

# Miscelatore monocomando doccia incasso ZARA_ZR000304



MODELLO **ZR000304**

Miscelatore monocomando doccia incasso,completo di parte incasso

## FINITURE DISPONIBILI

**21** 21 Cromo

## CARATTERISTICHE

Ricambio Cartuccia **ZZ94035000**

**Cartuccia Monocomando 35 mm**

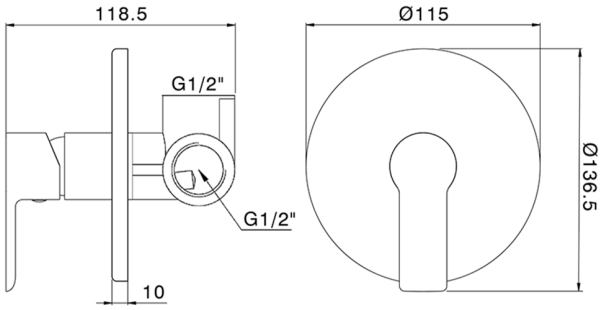


2026-11-24

© 2021 Huber. Via Brughiere, 50. 28017 - San Maurizio (NO) - Italy
Mail: huber@hubertitalia.com, Telefono: (+39) 0322 967783, P.Iva IT02422800033.