Set doccetta igienica completo COLLETTIVITÀ

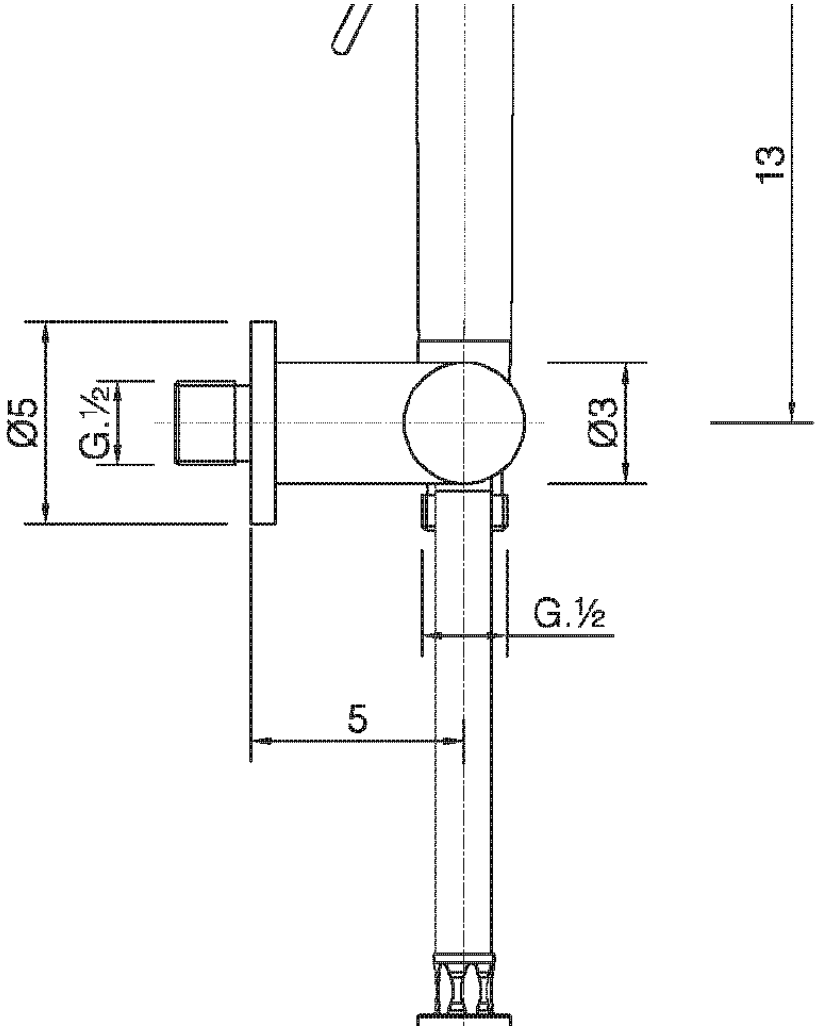

SF007900

https://www.huberitalia.com/set-doccetta-igienica-completo-collettivitasf007900

2024-04-28