Colonna doccia termostatica 2 funzioni COLUMNS_DDC86040

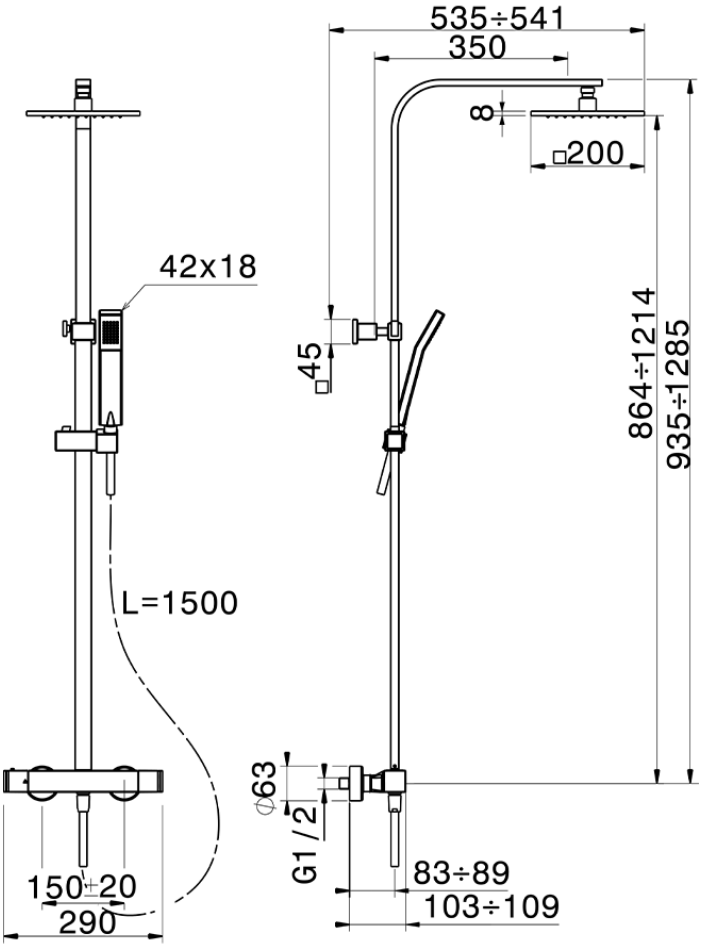

DDC86040 https://www.huberitalia.com/colonna-doccia-termostatica-2-funzioni-columns-ddc86040

2026-05-16