Colonna doccia termostatica 2 funzioni LEVITY_LYC78030

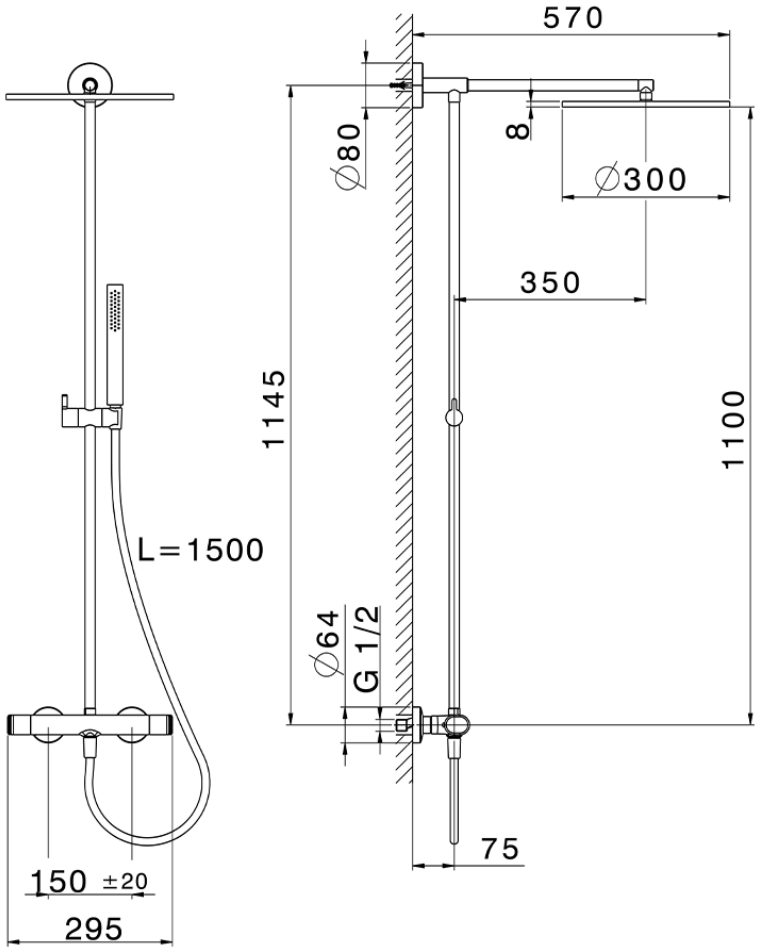

LYC78030 https://www.huberitalia.com/colonna-doccia-termostatica-2-funzioni-levity-lyc78030

2026-04-21