Huber
TEL. (+39) 0322 967783
MAIL. huber@huberitalia.com

Miscelatore monocomando doccia completo NUOVA KIRUNA_K2000460



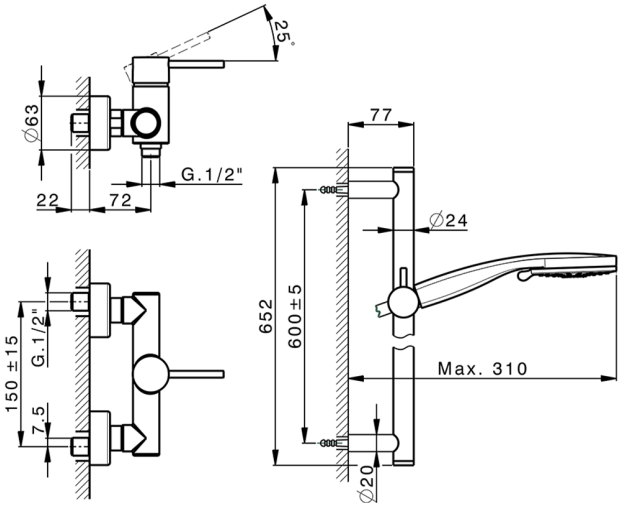

MODELLO **K2000460**

Miscelatore monocomando doccia completo,asta saliscendi 60 cm con supporto scorrevole,doccetta 3 getti D.100 mm ABS,flessibile liscio SUPREME 150 cm

FINITURE DISPONIBILI

	21	21 Cromo
	26	26 Vecchio Rame
	2F	2F Nichel Spazzolato
	2W	2W Oro Spazzolato
	40	40 Nero Opaco
	4Q	4Q Bianco Opaco

CARATTERISTICHE

Ricambio Cartuccia **ZZ95409000**

Cartuccia Monocomando 35 mm

EcoStop

Con il Dispositivo EcoStop l'apertura dell'acqua avviene con un punto duro al 50% circa della portata. Un fermo a metà apertura, da vincere con una leggera forza solo e soltanto quando ci sia una reale necessità di richiesta d'acqua alla massima portata. Ciò permette di consumare fino al 50% in meno di acqua.

2026-11-24

© 2021 Huber. Via Brughiere, 50. 28017 - San Maurizio (NO) - Italy
Mail: huber@hubertitalia.com, Telefono: (+39) 0322 967783, P.Iva IT02422800033.