Colonna miscelatore doccia 2 funzioni CROISETTE_AC904051

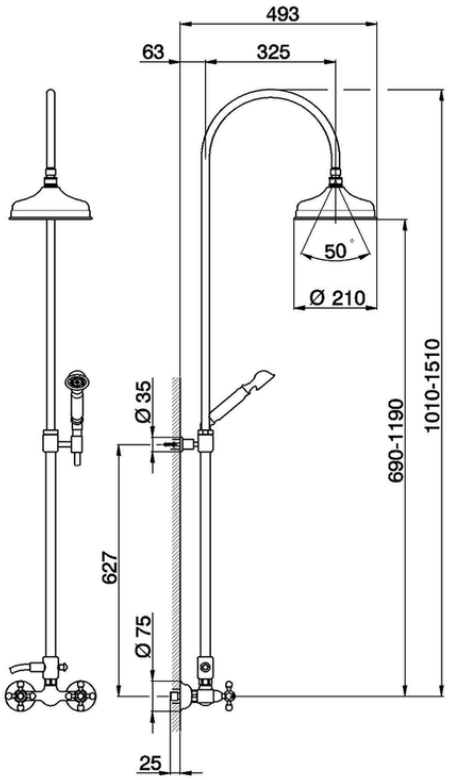

AC904051 https://www.huberitalia.com/colonna-miscelatore-doccia-2-funzioni-croisette-ac904051

2025-06-16