Miscelatore termostatico vasca a pavimento TRATTO EVO_TVT39010

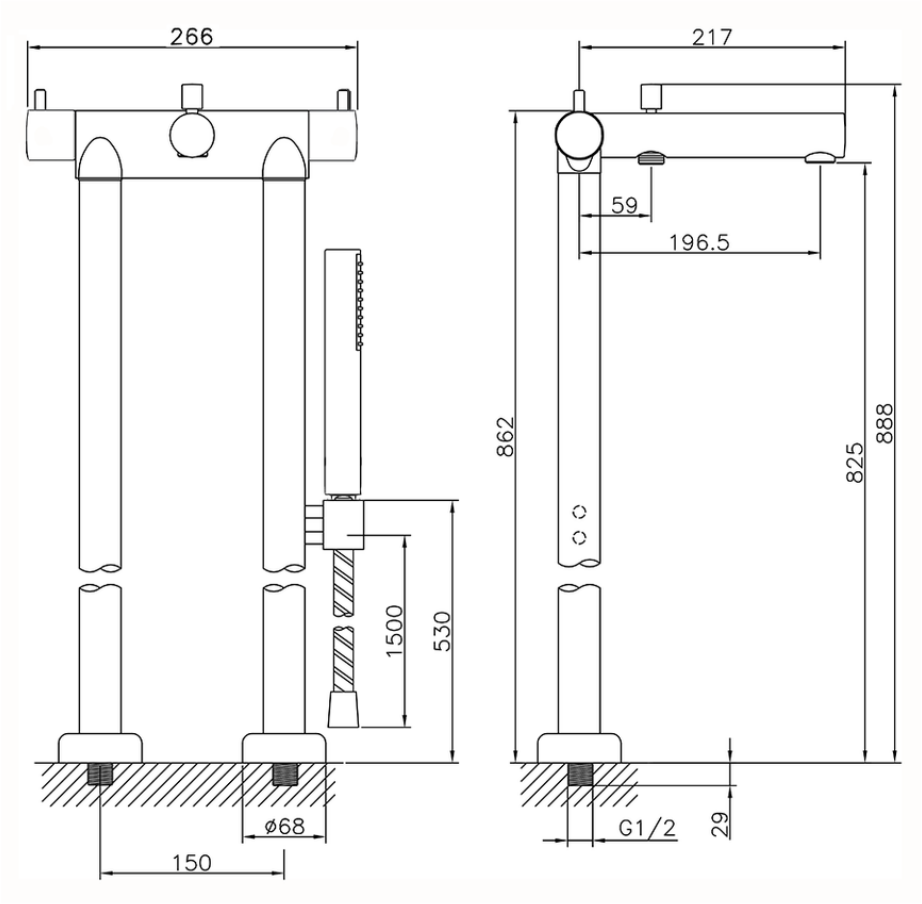

TVT39010 https://www.huberitalia.com/miscelatore-termostatico-vasca-a-pavimento-tratto-evo-tvt39010

2026-04-30