Colonna miscelatore doccia 2 funzioni COLUMNS_AC904051

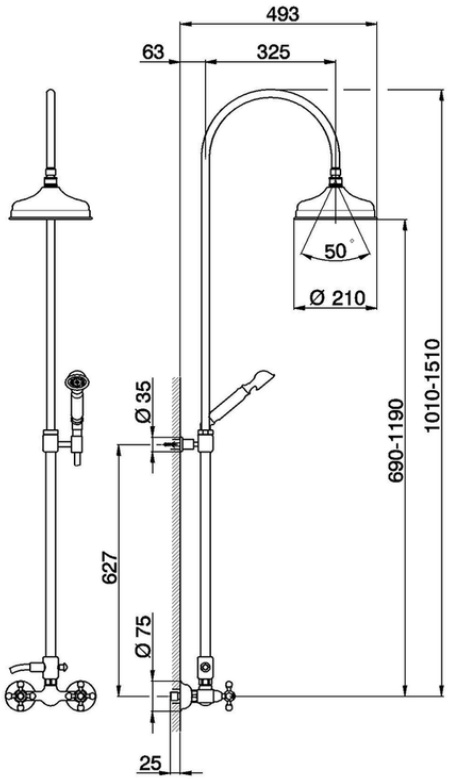

AC904051 https://www.huberitalia.com/colonna-miscelatore-doccia-2-funzioni-columns-ac904051

2025-06-16