Miscelatore doccia SUITE_SU000440

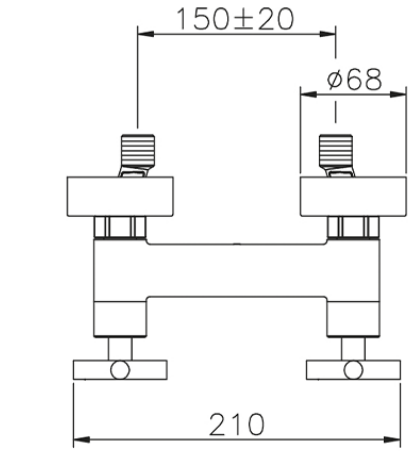

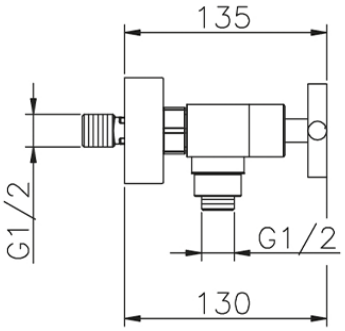

SU000440

https://www.huberitalia.com/miscelatore-doccia-suite-su000440

2026-01-26

© 2021 Huber. Via Brughiere, 50. 28017 - San Maurizio (NO) - Italy
Mail: huber@hubertitalia.com, Telefono: (+39) 0322 967783, P.Iva IT02422800033.