Miscelatore monocomando bidet DADO_DC000550

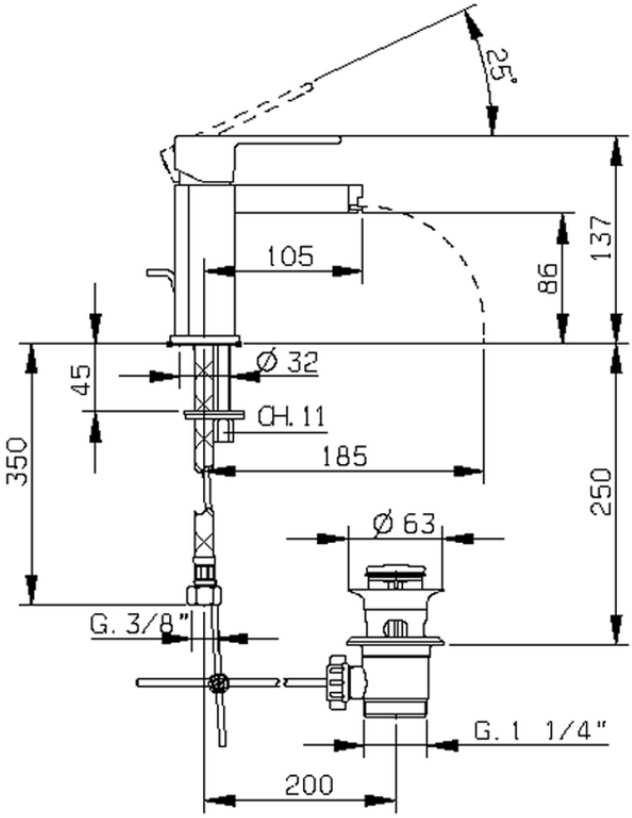

DC000550 https://www.huberitalia.com/miscelatore-monocomando-bidet-dado-dc000550

2026-04-14