Miscelatore termostatico doccia DADO_DDT01010

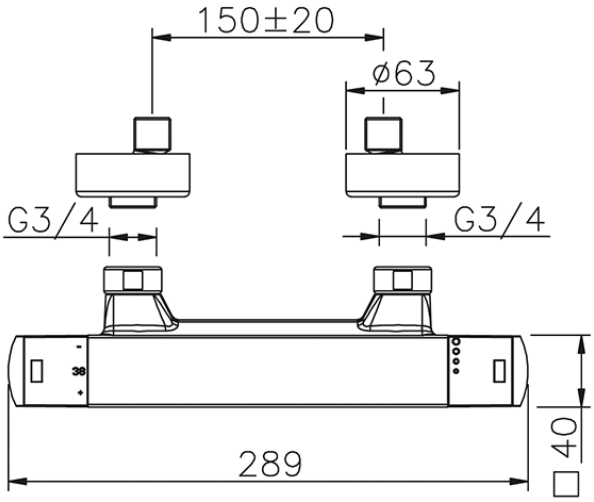

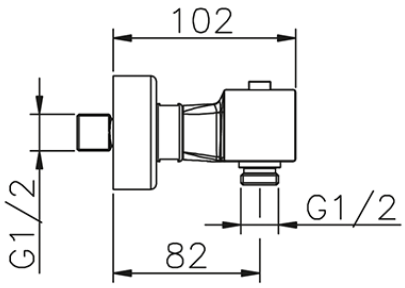

DDT01010

https://www.huberitalia.com/miscelatore-termostatico-doccia-dado-ddt01010

2026-10-29

© 2021 Huber. Via Brughiere, 50. 28017 - San Maurizio (NO) - Italy
Mail: huber@hubertitalia.com, Telefono: (+39) 0322 967783, P.Iva IT02422800033.