Huber
TEL. (+39) 0322 967783
MAIL. huber@huberitalia.com

Miscelatore termostatico lavabo CLINIC&TECHNICAL_CLT52010

MODELLO **CLT52010**

Miscelatore termostatico lavabo,con scarico 1"1/4,bocca girevole,flex inox G.3/8"

FINITURE DISPONIBILI

21 21 Cromo

CARATTERISTICHE

Ricambio Cartuccia **24.04A.PP**

Cartuccia Termostatica Plus P 8X20

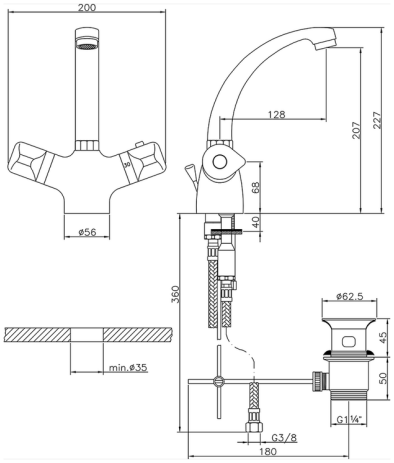

Termostatico

Il Termostatico Huber è il tuo personale gestore dell'acqua che ti aiuta a gestire e controllare acqua ed energia senza sprechi.

2026-05-13

© 2021 Huber. Via Brughiere, 50. 28017 - San Maurizio (NO) - Italy
Mail: huber@hubertitalia.com, Telefono: (+39) 0322 967783, P.Iva IT02422800033.