Huber
TEL. (+39) 0322 967783
MAIL. huber@huberitalia.com

Colonna doccia termostatica 2 funzioni COLUMNS_KRC8402A

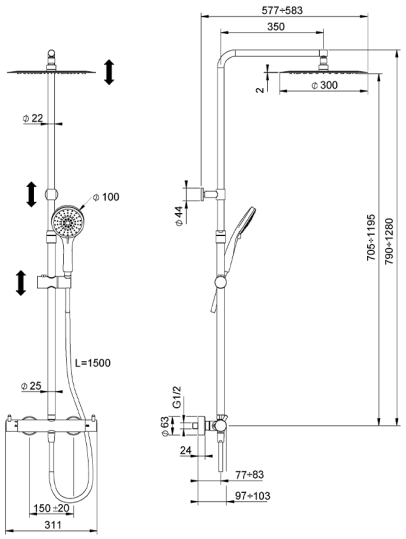

MODELLO **KRC8402A**

Colonna doccia termostatica 2 funzioni,deviastop 2 uscite,colonna telescopica,supporto doccetta scorrevole,doccetta 3 getti D.100 mm ABS,soffione tondo D.300 mm sp.2 mm in INOX,flessibile liscio SILVERFLEX 150 cm

FINITURE DISPONIBILI

- **21** 21 Cromo
- **26** 26 Vecchio Rame
- **2F** 2F Nichel Spazzolato
- **2W** 2W Oro Spazzolato
- **40** 40 Nero Opaco
- **4Q** 4Q Bianco Opaco

CARATTERISTICHE

Ricambio Cartuccia **22.04A.AR - ZZ97279004**

Cartuccia Termostatica Argo 2 (filtro lungo)

DeviaStop

La tecnologia Devia Stop di Huber consente con un semplice movimento rotativo di gestire la portata dell'acqua e di scegliere la modalità d'erogazione (soffione, doccetta a mano).

SafeTouch

Il sistema SafeTouch Huber mantiene il corpo del miscelatore freddo al tatto durante il funzionamento.

Termostatico

Il Termostatico Huber è il tuo personale gestore dell'acqua che ti aiuta a gestire e controllare acqua ed energia senza sprechi.

2026-04-17

© 2021 Huber. Via Brughiere, 50. 28017 - San Maurizio (NO) - Italy
Mail: huber@hubertitalia.com, Telefono: (+39) 0322 967783, P.Iva IT02422800033.