Set doccetta igienica completo COLLETTIVITÀ_TT007945

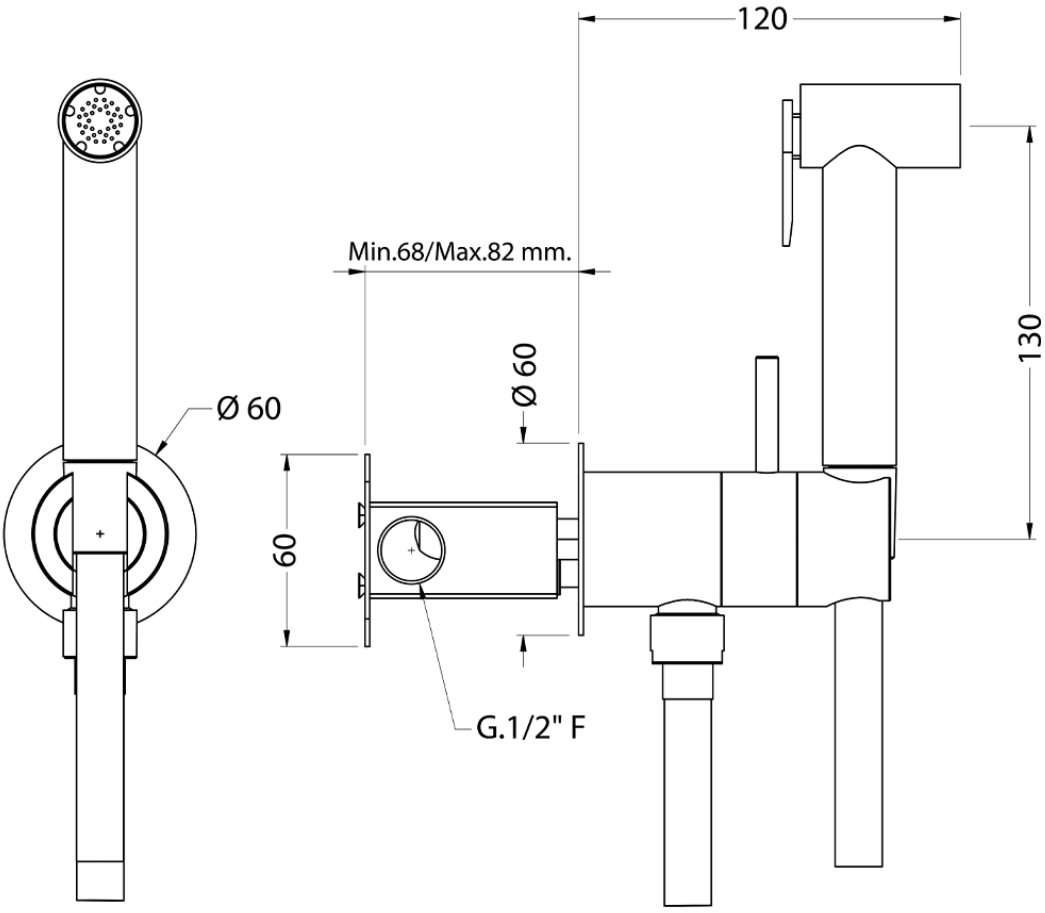

TT007945

https://www.huberitalia.com/set-doccetta-igienica-completo-collettivita-tt007945

2026-05-13