Colonna doccia termostatica 2 funzioni COLUMNS_QTC8602H

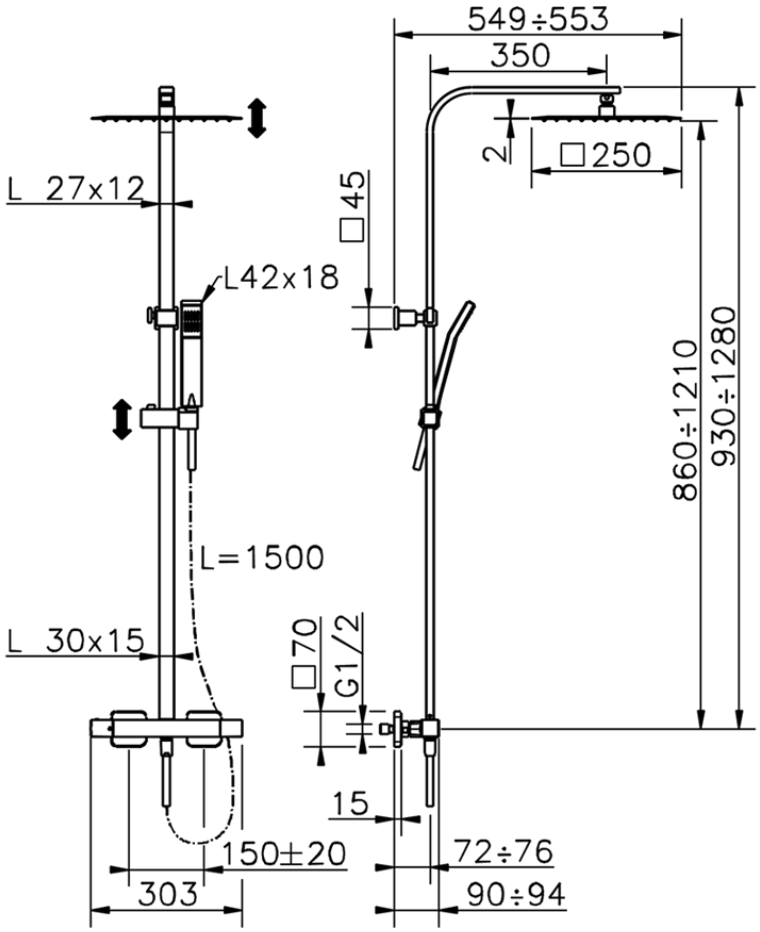

QTC8602H https://www.huberitalia.com/colonna-doccia-termostatica-2-funzioni-columns-qtc8602h

2026-04-22