Huber
TEL. (+39) 0322 967783
MAIL. huber@huberitalia.com

Parte esterna termo doccia incasso 2 funzioni CHRONOS_CR01R200

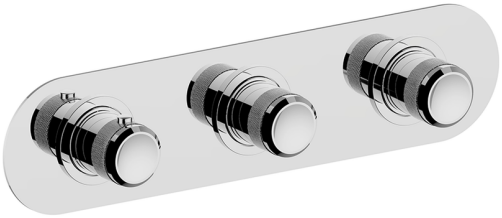

MODELLO **CR01R200**

Parte esterna termo doccia incasso 2 funzioni,per art.ZB01R200

FINITURE DISPONIBILI

21 21 Cromo

2F 2F Nichel Spazzolato

2Q 2Q Black Titanium

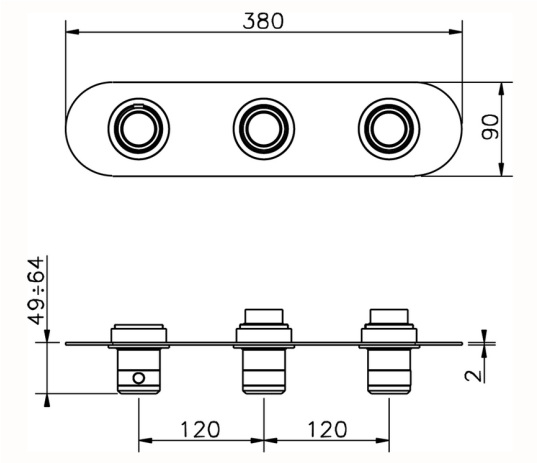

CARATTERISTICHE

Installazione	**Incasso**
Parti Incasso necessarie	**ZB01R200**

Termostatico

Il Termostatico Huber è il tuo personale gestore dell'acqua che ti aiuta a gestire e controllare acqua ed energia senza sprechi.

© 2021 Huber. Via Brughiere, 50. 28017 - San Maurizio (NO) - Italy
Mail: huber@hubertitalia.com, Telefono: (+39) 0322 967783, P.Iva IT02422800033.

Parte esterna termo doccia incasso 2 funzioni CHRONOS_CR01R200

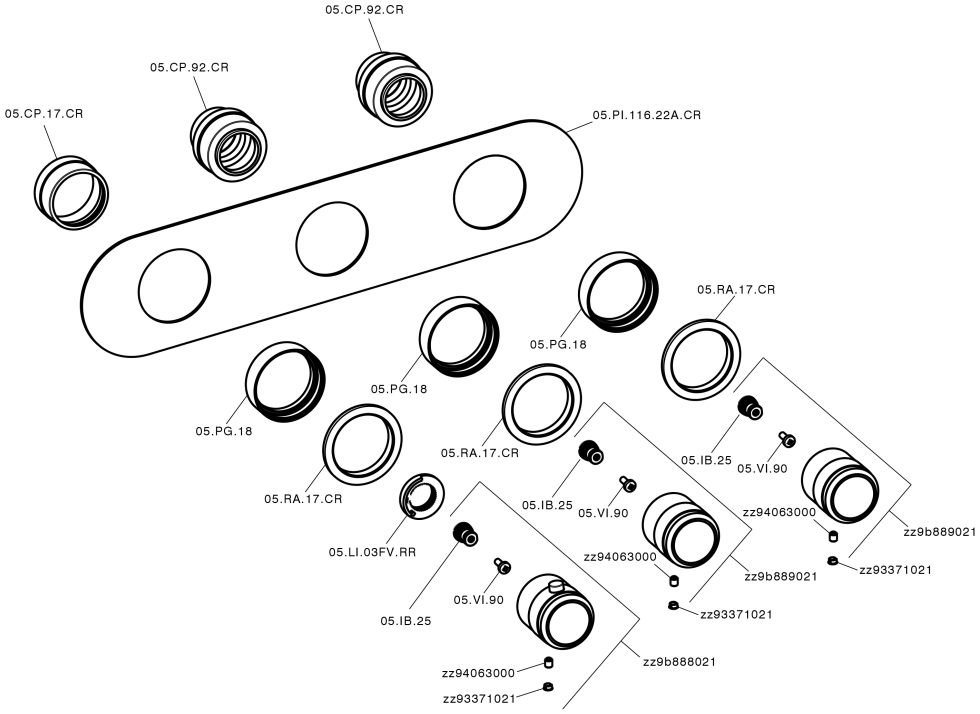

CR01R200 https://www.huberitalia.com/parte-esterna-termo-doccia-incasso-2-funzioni-chronos-cr01r200

Huber
TEL. (+39) 0322 967783
MAIL. huber@huberitalia.com

Parte incasso termostatico 2 funzioni INCASSO_ZB01R200

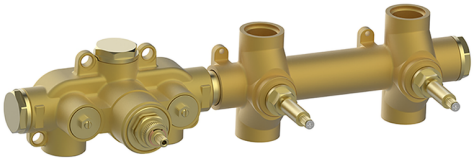

MODELLO **ZB01R200**

Parte incasso termostatico 2 funzioni

FINITURE DISPONIBILI

04 04 Senza Finitura

CARATTERISTICHE

Installazione	**Incasso**
Ricambio Cartuccia	**23.51A.HF**
Cartuccia Termostatica HF	
Incasso	**1**

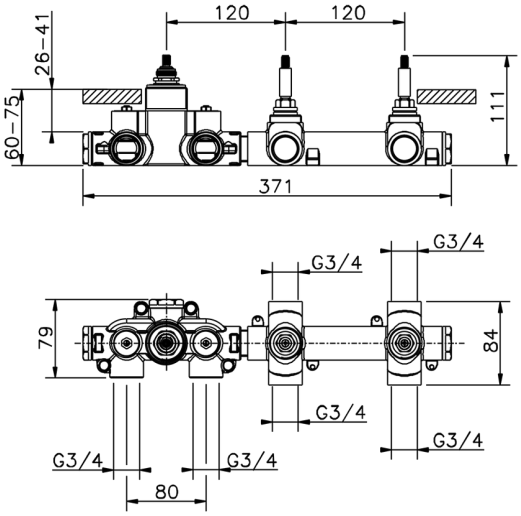

Termostatico

Il Termostatico Huber è il tuo personale gestore dell'acqua che ti aiuta a gestire e controllare acqua ed energia senza sprechi.

2025-05-09

© 2021 Huber. Via Brughiere, 50. 28017 - San Maurizio (NO) - Italy
Mail: huber@hubertitalia.com, Telefono: (+39) 0322 967783, P.Iva IT02422800033.