Miscelatore termostatico doccia con saliscendi NUOVA KIRUNA_K2S01010

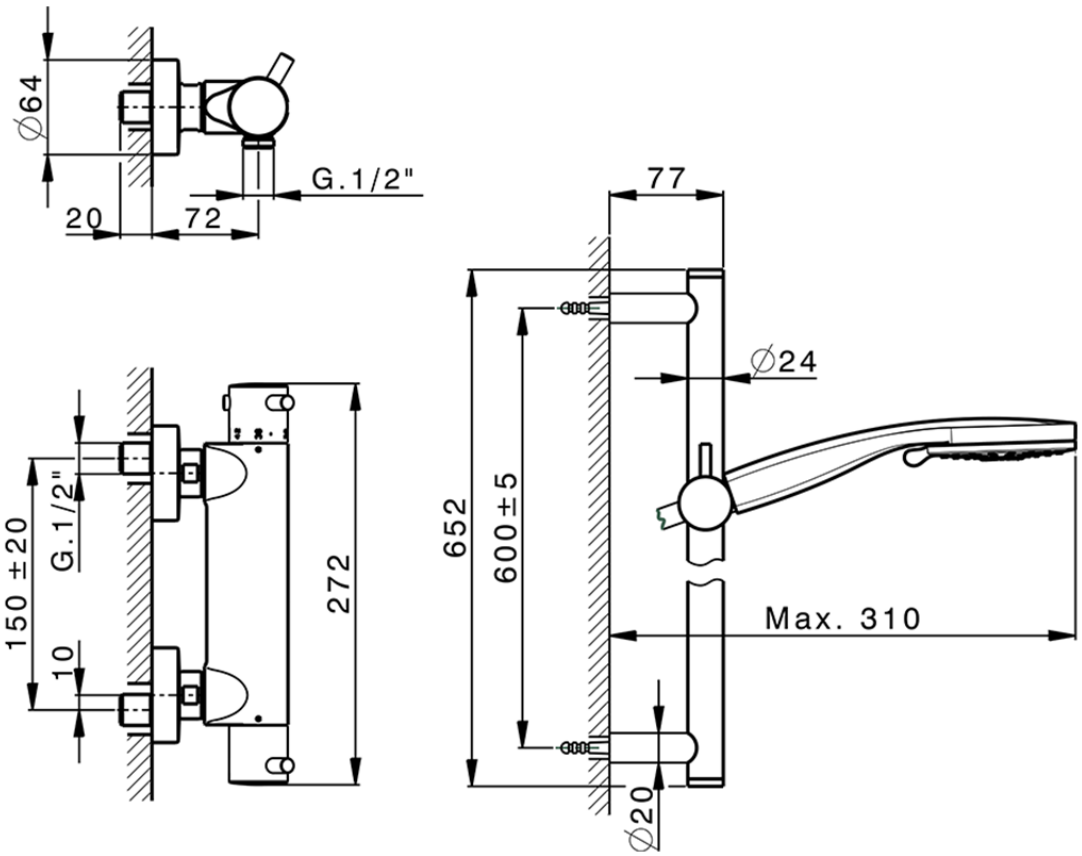

K2S01010 https://www.huberitalia.com/miscelatore-termostatico-doccia-con-saliscendi-nuova-kiruna-k2s01010

2026-11-25

© 2021 Huber. Via Brughiere, 50. 28017 - San Maurizio (NO) - Italy
Mail: huber@hubertitalia.com, Telefono: (+39) 0322 967783, P.Iva IT02422800033.