Huber
TEL. (+39) 0322 967783
MAIL. huber@huberitalia.com

Parte esterna termostatico doccia incasso 2 uscite CHRONOS_CR019640

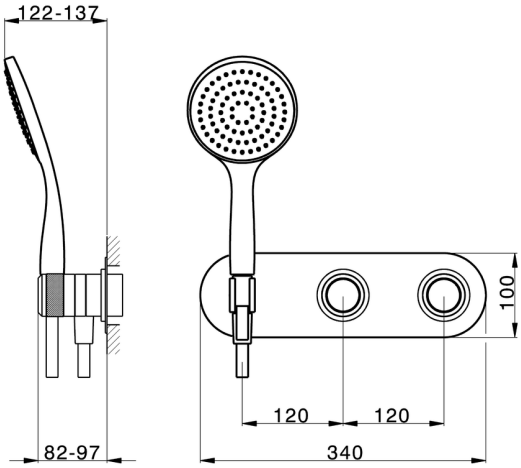

MODELLO **CR019640**

Parte esterna termostatico doccia incasso 2 uscite,con deviastop 2 uscite,doccetta monogetto Emotion D.130 mm in ABS,flessibile liscio SUPREME 150 cm,senza parte incasso - per art.ZB019340

FINITURE DISPONIBILI

21 21 Cromo

2F 2F Nichel Spazzolato

2Q 2Q Black Titanium

CARATTERISTICHE

Installazione	**Incasso**
Parti Incasso necessarie	**ZB019340**

Termostatico

Il Termostatico Huber è il tuo personale gestore dell'acqua che ti aiuta a gestire e controllare acqua ed energia senza sprechi.

© 2021 Huber. Via Brughiere, 50. 28017 - San Maurizio (NO) - Italy
Mail: huber@hubertitalia.com, Telefono: (+39) 0322 967783, P.Iva IT02422800033.

Parte esterna termostatico doccia incasso 2 uscite CHRONOS_CR019640

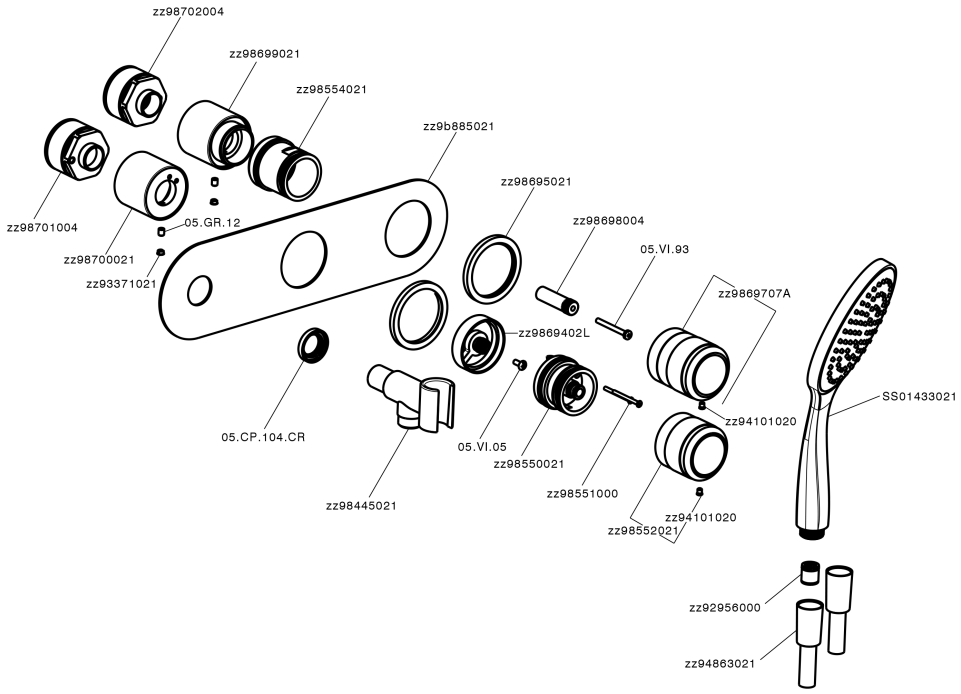

CR019640 https://www.huberitalia.com/parte-esterna-termostatico-doccia-incasso-2-uscite-chronos-cr019640

© 2021 Huber. Via Brughiere, 50. 28017 - San Maurizio (NO) - Italy
Mail: huber@hubertitalia.com, Telefono: (+39) 0322 967783, P.Iva IT02422800033.

Huber
TEL. (+39) 0322 967783
MAIL. huber@huberitalia.com

Parte incasso termostatico vasca 2 uscite INCASSO_ZB019340

MODELLO **ZB019340**

Parte incasso termostatico doccia 2 uscite,senza parte esterna

FINITURE DISPONIBILI

04 04 Senza Finitura

CARATTERISTICHE

Installazione	**Incasso**
Ricambio Cartuccia	**24.04A.PP**
Cartuccia Termostatica Plus P 8X20	
Incasso	**1**

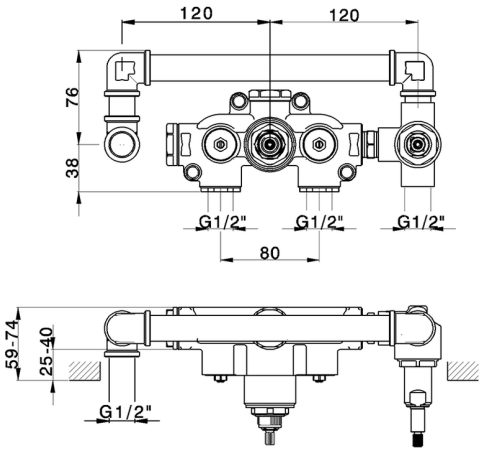

Termostatico

Il Termostatico Huber è il tuo personale gestore dell'acqua che ti aiuta a gestire e controllare acqua ed energia senza sprechi.

2025-09-15

© 2021 Huber. Via Brughiere, 50. 28017 - San Maurizio (NO) - Italy
Mail: huber@hubertitalia.com, Telefono: (+39) 0322 967783, P.Iva IT02422800033.