Huber
TEL. (+39) 0322 967783
MAIL. huber@huberitalia.com

Parte esterna monocomando doccia incasso CROISETTE_CM003000



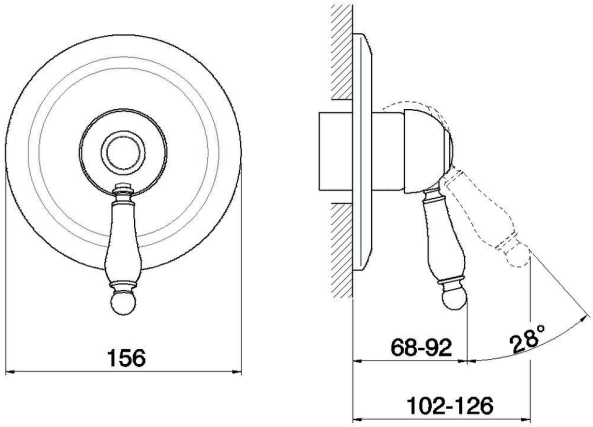

MODELLO **CM003000**

Parte esterna monocomando doccia incasso,senza parte incasso,per art.ZB002300

FINITURE DISPONIBILI

21 21 Cromo

27 27 Vecchio Bronzo

2G 2G Oro Antico

2W 2W Oro Spazzolato

CARATTERISTICHE

Installazione	**Incasso**
Parti Incasso necessarie	**ZB002300**

© 2021 Huber. Via Brughiere, 50. 28017 - San Maurizio (NO) - Italy
Mail: huber@hubertitalia.com, Telefono: (+39) 0322 967783, P.Iva IT02422800033.

Parte esterna monocomando doccia incasso CROISETTE_CM003000

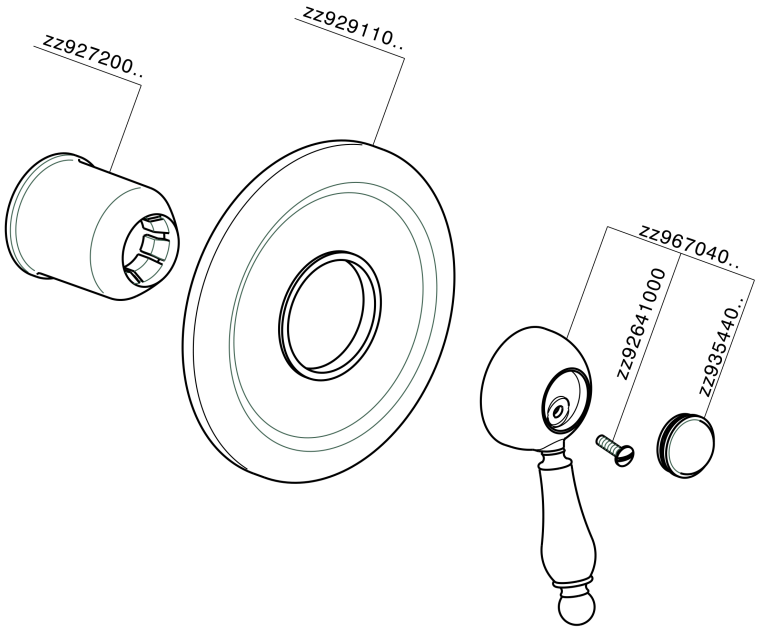

CM003000 https://www.huberitalia.com/parte-esterna-monocomando-doccia-incasso-croisette-cm003000

© 2021 Huber. Via Brughiere, 50. 28017 - San Maurizio (NO) - Italy
Mail: huber@hubertitalia.com, Telefono: (+39) 0322 967783, P.Iva IT02422800033.

Huber
TEL. (+39) 0322 967783
MAIL. huber@huberitalia.com

Parte incasso monocomando doccia INCASSO_ZB002300



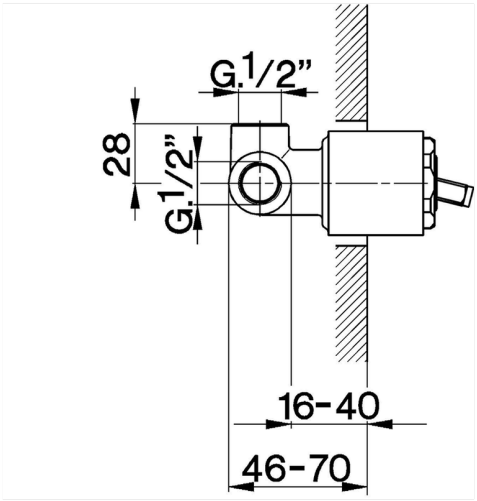

MODELLO **ZB002300**

Parte incasso monocomando 2 uscite,doccia incasso 1/2",senza parte esterna

FINITURE DISPONIBILI

04 04 Senza Finitura

CARATTERISTICHE

Installazione	**Incasso**
Ricambio Cartuccia	**ZZ92909000**
Cartuccia Monocomando 43 mm	
Incasso	**1**

2026-11-25

© 2021 Huber. Via Brughiere, 50. 28017 - San Maurizio (NO) - Italy
Mail: huber@hubertitalia.com, Telefono: (+39) 0322 967783, P.Iva IT02422800033.