Huber
TEL. (+39) 0322 967783
MAIL. huber@huberitalia.com

Set doccetta igienica completo IDROSCOPINI_VT007926

MODELLO **VT007926**

Set doccetta igienica completo,supporto murale tondo,apertura acqua singola,doccetta igienica in Ottone,flex PVC 120 cm

FINITURE DISPONIBILI

21 21 Cromo

CARATTERISTICHE

Doccetta igienica

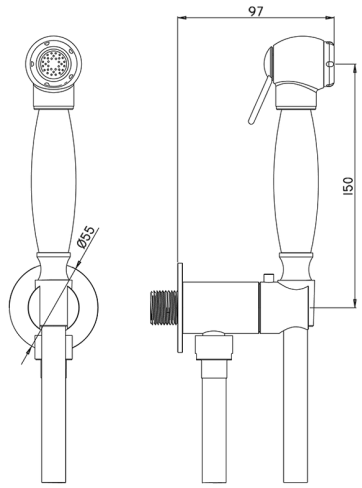

Doccetta Igienica

Doccetta igienica multiforo, per la cura dell' igiene personale.

2025-07-02

© 2021 Huber. Via Brughiere, 50. 28017 - San Maurizio (NO) - Italy
Mail: huber@hubertitalia.com, Telefono: (+39) 0322 967783, P.Iva IT02422800033.